AIRE ACONDICIONADO DE PRECISIÓN E INFRAESTRUCTURA

GRUPO PC
Soluciones Integrales de Infraestructura y Energía

System 2100

8 a 60 Ton

Aire Acondicionado de Precisión

APLICACIONES

Cuartos de Telecomunicaciones, Redes y centros de conmutación, Hospitales, Cuartos limpios, Museos y Archivos, Salas de control de audio / video, Laboratorios de control de procesos industriales, Zonas sensibles de procesos químicos, etc.

CARACTERÍSTICAS

- Inyección de aire: Hacia abajo (Down Flow) y Hacia arriba (Up-Flow)
- Dos circuitos de refrigeración independientes.
- Compresores tipo scroll de alta eficiencia.
- Gran capacidad de enfriamiento sensible.
- Control de des-humidificación.
- Acceso frontal y lateral con paneles desmontables para mayor facilidad de mantenimiento.
- Diferentes tipos de unidades condensadoras: enfriada por aire (ACC), Enfriador de fluido seco remoto (DFC) y bomba que puede adaptarse fácilmente a las necesidades del cliente

DIFERENCIADORES

- Display touch screen con tendencias gráficas e informes de condiciones de operación del equipo con pantalla de 7" (Estándar) y 13" (Opcional)
- Ventiladores EC Fan conmutados electrónicamente sin conmutador, ni escobillas que lo hacen libre de mantenimiento.

Tel. 5556-4282 / 4749 | www.grupopc.com | gpcmaster@grupopc.com

Certified System Quality ISO 9001 SAI GLOBAL
ETL LISTED

Especificaciones

MODELO	System 2100						
Capacidad	8 - 60 Ton. (28 a 210 kW)						
Microprocesador	System 2500						
Refrigerante Ecológico	R -410 A (Estandár)						
Tipo de Enfriamiento	Expansion directa (DX)	Agua	Glicol	Sistemas híbridos			
Humidificador electrónico	Tipo cilindro generador de vapor (Canister)						
	Resistencias Eléctricas						
Filtros de Aire	MERV 8						
Tratamiento anticorrosivo y serpentines de cobre- aluminio	Evaporador	Condesador					
Monitoreo remoto	TCP/IP	HTTP	FTP	SNMP	MobBus	Bacnet	LonWorks (Opcional)
Ventiladores	Velocidad variable directamente acoplados a los motores en evaporador "Plug Fans" (Estandár)						

Heat *Humidifier* *Touch Screen* *R-410A* *Air Flow* *Efficient* *Efficient*

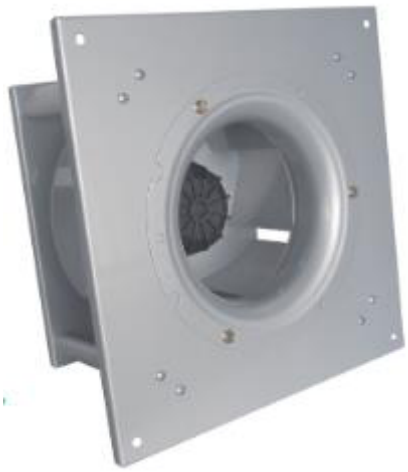

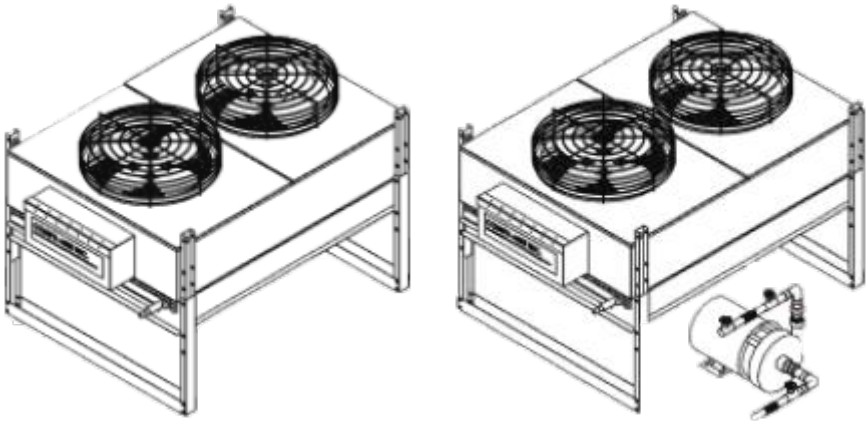

CONOCE EL RESTO DE NUESTRAS
FAMILIAS DE PRODUCTOS Y SERVICIOS