ENERGÍA DE CALIDAD

Soluciones Integrales de Infraestructura y Energía

KR+19

1, 2 y 3 KVA

Sistema de Fuerza Ininterrumpible

APLICACIONES

Servidores, Redes
Cómputo en oficina
Escuelas
Telecom, PBX
Procesos Críticos

CARACTERÍSTICAS

- FP salida 0.9
- Rango entrada 60 a 143VAC
- Salida 120VAC +/- 1%
- Onda senoidal pura
- Modo ECO programable
- Display Digital
- Supresor de picos telefónico o de datos
- Puerto Serial o USB, SNMP Opcional
- 6 salidas de AC
- Arranque en frío “COOL START”

DIFERENCIADORES

- On-line, doble conversión
- Parámetros Ajustables desde panel frontal:
  Selección de voltaje y frecuencia
  Ajuste de voltajes, batería y cargador
- Fácil acceso a baterías
- Monitoreable vía Web SNMP (opcional)

Tel. 5556-4282 / 4749 | www.grupopc.com | gpcmaster@grupopc.com

Especificaciones

MODELO	KR+19			
CAPACIDAD		1000 VA/900W	2000 VA/1800W	3000 VA/2700W
ENTRADA	**Rango de voltaje (VAC)**			
	Transferencia de línea baja	50 a 80 VAC ± 5% (Basado en el porcentaje de carga del 60 a 100%)		
	Regreso de línea baja	54 a 84 VAC ± 5% (Basado en el porcentaje de carga del 60 a 100%)		
	Transferencia de Línea Alta	145 VAC ± 5%		
	Regreso de Línea Alta	140 VAC ± 5%		
	Frecuencia (Hz)	40 ~ 70 Hz (detección automática)		
	Fases	Monofásico con toma de tierra		
	Factor de Potencia	>=0.98		>=0.99
SALIDA	Voltaje (VAC)	110/115/120/127 VAC (configurable)		
	Regulación de Voltaje CA	± 1% (modo batería)		
	Rango de frecuencia	57 ~ 63 Hz (sincronizado)		
	Rango de frecuencia	60Hz ± 0.3Hz (modo batería)		
	Relación de cresta de la corriente	3:1		
	Distorsión Armónica (THD)	≤3%THD (carga lineal) ≤6% THD (carga no lineal)		
	Tiempo de transferencia	CA a Batería 0ms, Inversor a Bypass 4ms (típico)		
	Forma de onda	Senoidal Pura (modo batería)		
	Eficiencia Modo CA	88% a 90% Típico		
BATERÍA	Tipo	12 V/9Ah 2pzas	12V/9Ah 4pzas	12V/9Ah 6pzas
	Corriente de carga	1.0 A (máximo)		
	Tiempo respaldo	5 minutos		
	Tensión de carga	27.4 VCD ± 1%	54.7 VCD ± 1%	82.1 VCD ± 1%
AMBIENTE Y OTROS	Dimensiones cm (A x F x P)	40 x 14.6 x 20.5	39.7 x 14.5 x 22	42.1 x 19 x 31.8
	Peso kg	9.3	17.2	28
	Humedad en operación	20-90% RH @ 0-40°C sin condensación		
	Nivel de ruido (dB)	Menos de 45 dBA a 1 metro		
	Puerto Inteligente RS-232/tarjeta	Soporta Windows® 2000/2003/XP/Vista/2008/ 7, Linux, Unix y Mac		
	Ranura inteligente	Administración de energía de un gestor SNMP y navegador web		

1 USB
2 RS232
3 RANURA INTELIGENTE
4 SALIDA
5 INTERRUPTOR DE ENTRADA
6 ENTRADA CA

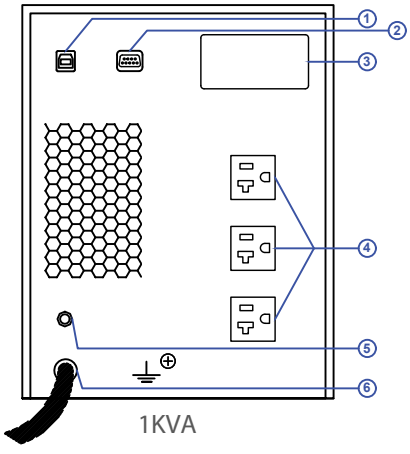

1KVA

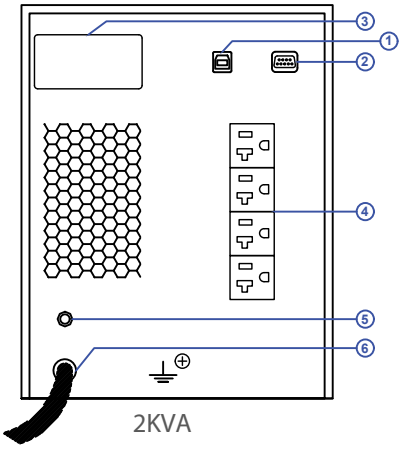

2KVA

1 RS232
2 RANURA INTELIGENTE
3 TEL/MODEM PUERTO DE PROTECCIÓN
4 CONEXIÓN A BATERÍAS
5 VENTILADOR
6 INTERRUPTOR DE ENTRADA
7 SALIDA
8 ENTRADA CA

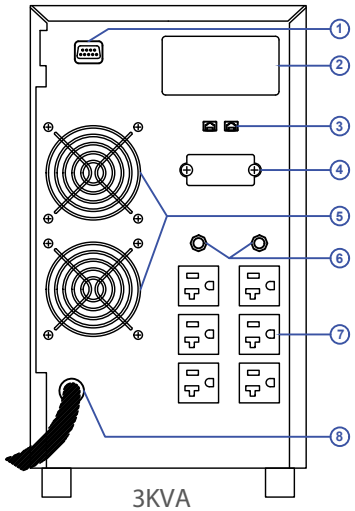

3KVA

CONOCE EL RESTO DE NUESTRAS FAMILIAS DE PRODUCTOS Y SERVICIOS